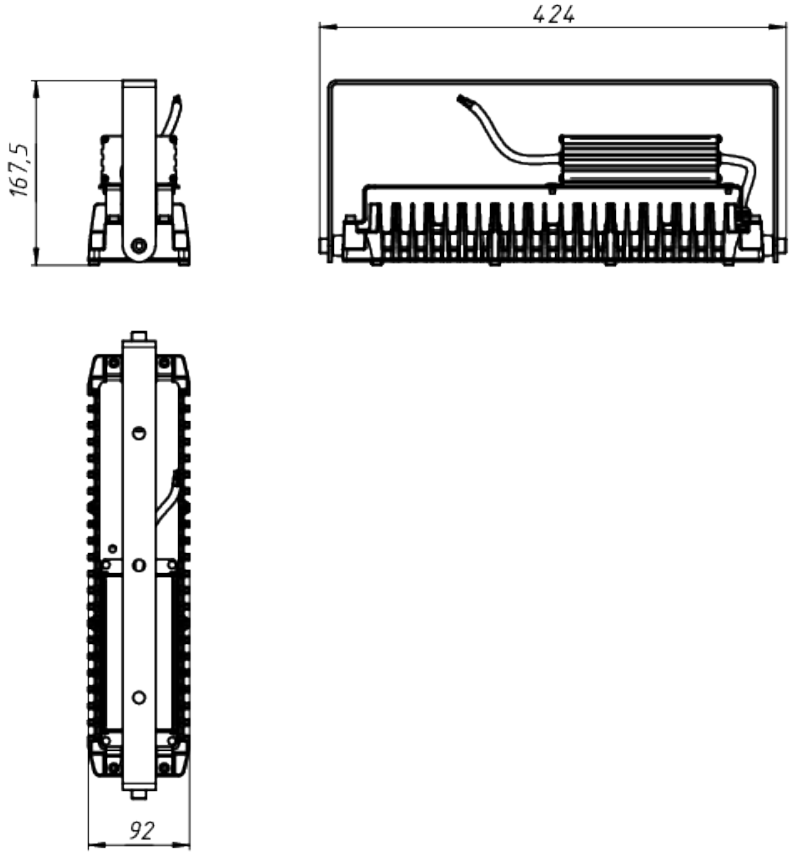

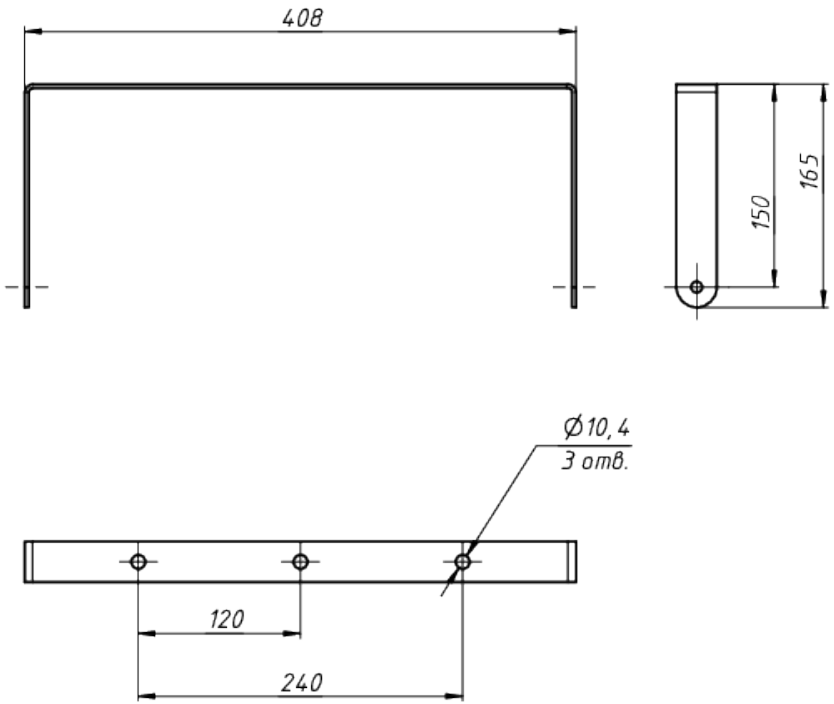

A

ЛАДЗАВОД СВЕТОТЕХНИКИ

*Документ сгенерирован автоматически. Дата генерации: 09-05-2024

Изм.	Лист	№ докум.	Подп.	Дата	LAD LED R320-1-120G-230AC-30L Ex	Лист 1